PASTECAS Standar Reeve - 1 polea

Información del producto

Los bloques Standar Reeve son ideales cuando la altura de elevación es limitada, y donde el cambio fácil y frecuente de los bloques no es un requisito determinante.

Características generales

- Factor de diseño de seguridad de 4:1.
- Rodamientos de rodillos con doble sellado, libres de mantenimiento.
- Ganchos DIN de acero forjado de alta resistencia.
- Poleas de hierro dúctil, con ranura lubricada con grafito.
- Placas laterales de alta resistencia al impacto.
- Lubricación en suspensión de gancho.
- Dispositivo de bloqueo de gancho de 4 u 8 puntos.
- Pestillo de seguridad con pasador de bloqueo.
- Nº de poleas: de 1 a 5.
- Diámetro cable: de 14 a 32 mm.
- Tamaño gancho DIN.
- Diseño corto para proporcionar una mayor altura de elevación.

Accesorio de extremo

- Doble gancho.
- Doble gancho con ojal para grillete.
- Gancho cuádruple.
- Ojal para grillete.

Importante: ¡las consultas para versiones personalizadas son bienvenidas!

Acabado: C3M (clasificación ISO 12944) en color amarillo.

Fuerza máxima de utilización WLL ton	Modelo	Ø Cable mm	Hook size	Peso kg
12,5	SRB 225 .14 .1 .12,5 .E	14	5	75

12,5	SRB 260 .14 .1 .12,5 .E	14	5	110
12,5	SRB 260 .16 .1 .12,5 .E	16	5	110
16	SRB 225 .14 .1 .16 .E	14	5	100
16	SRB 260 .16 .1 .16 .E	16	5	110
16	SRB 285 .16 .1 .16 .E	16	6	160
16	SRB 320 .16 .1 .16 .E	16	6	160
16	SRB 320 .19 .1 .16 .E	19	6	160
16	SRB 355 .16 .1 .16 .E .A	16	6	180
16	SRB 355 .19 .1 .16 .E	19	6	180
20	SRB 355 .19 .1 .20 .E	19	10	225
29	SRB 400 .22 .1 .29 .E	22	8	290
32	SRB 450 .24 .1 .32 .E .A	24	10	455
32	SRB 450 .26 .1 .32 .E .A	26	10	455
32	SRB 450 .24 .1 .32 .E .B	24	10	590
32	SRB 450 .26 .1 .32 .E .B	26	10	590
40	SRB 450 .24 .1 .40 .E .B	24	12	590
40	SRB 450 .26 .1 .40 .E	26	12	590
50	SRB 528 .24 .1 .50 .E	24	16	725
50	SRB 528 .26 .1 .50 .E	26	16	725
50	SRB 528 .28 .1 .50 .E	28	16	725
50	SRB 575 .28 .1 .50 .E	28	16	930
63	SRB 630 .32 .1 .63 .E	32	16	1.000
63	SRB 670 .28 .1 .63 .E	28	16	1.800
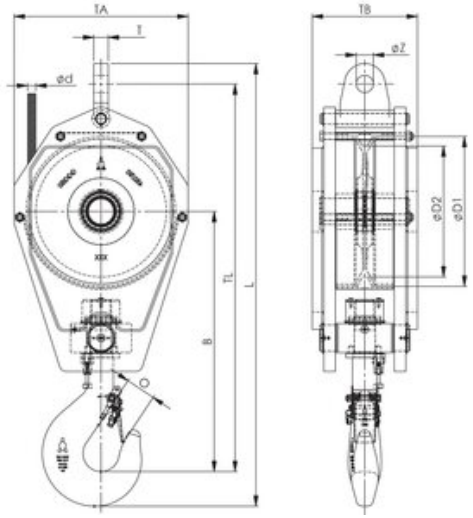
Plano